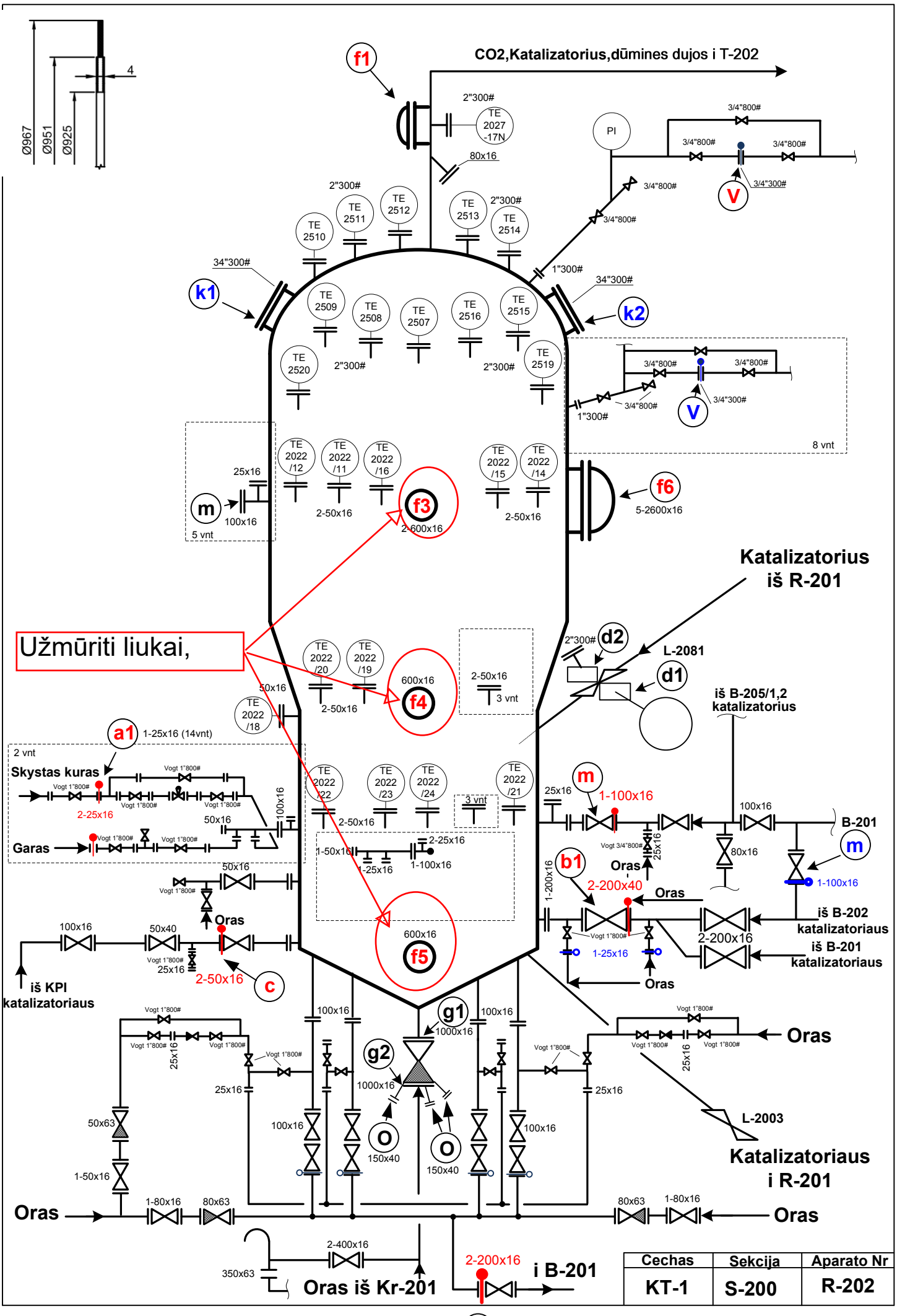

Cechas	Sekcija	Aparato Nr
KT-1	S-200	R-202